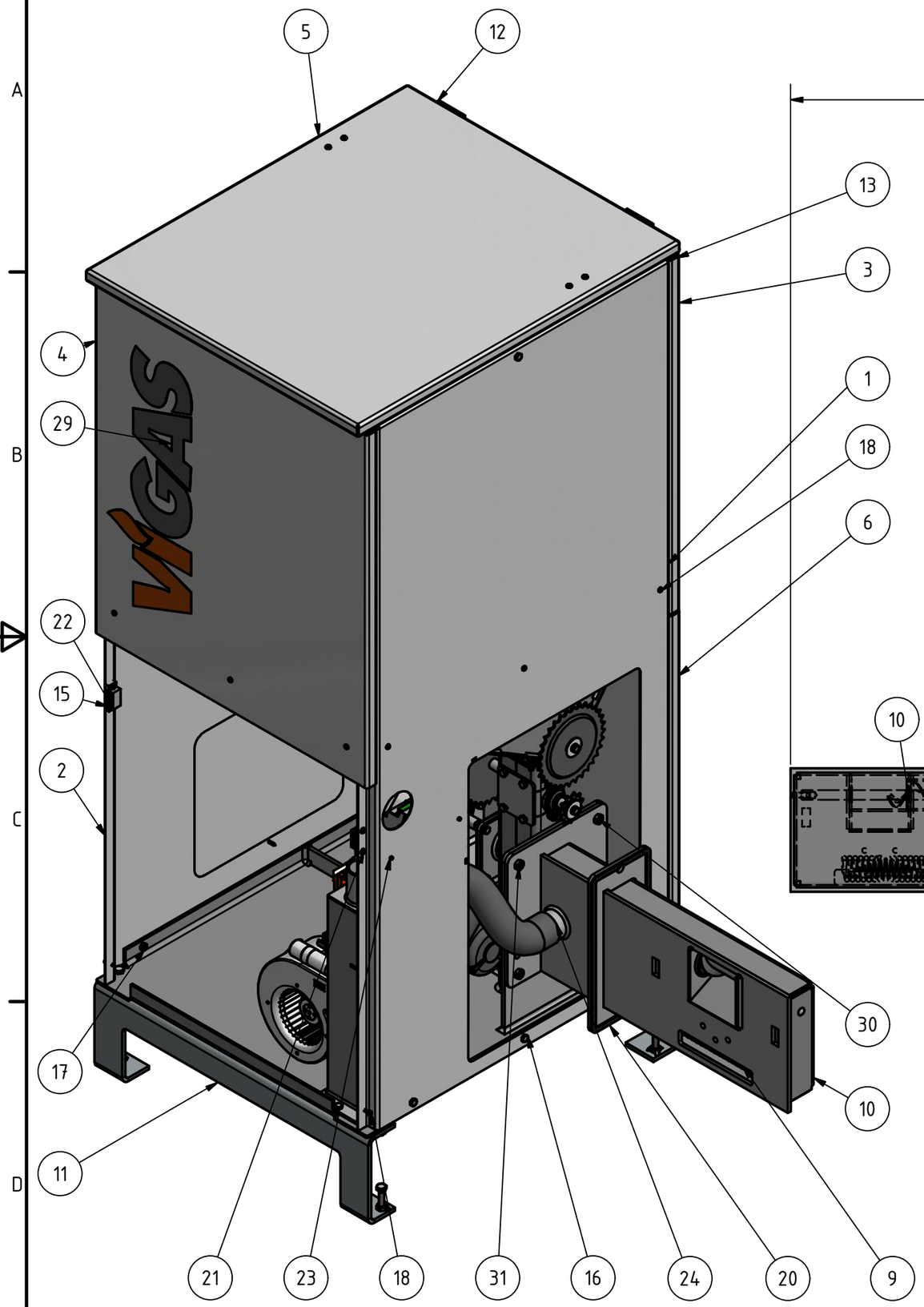

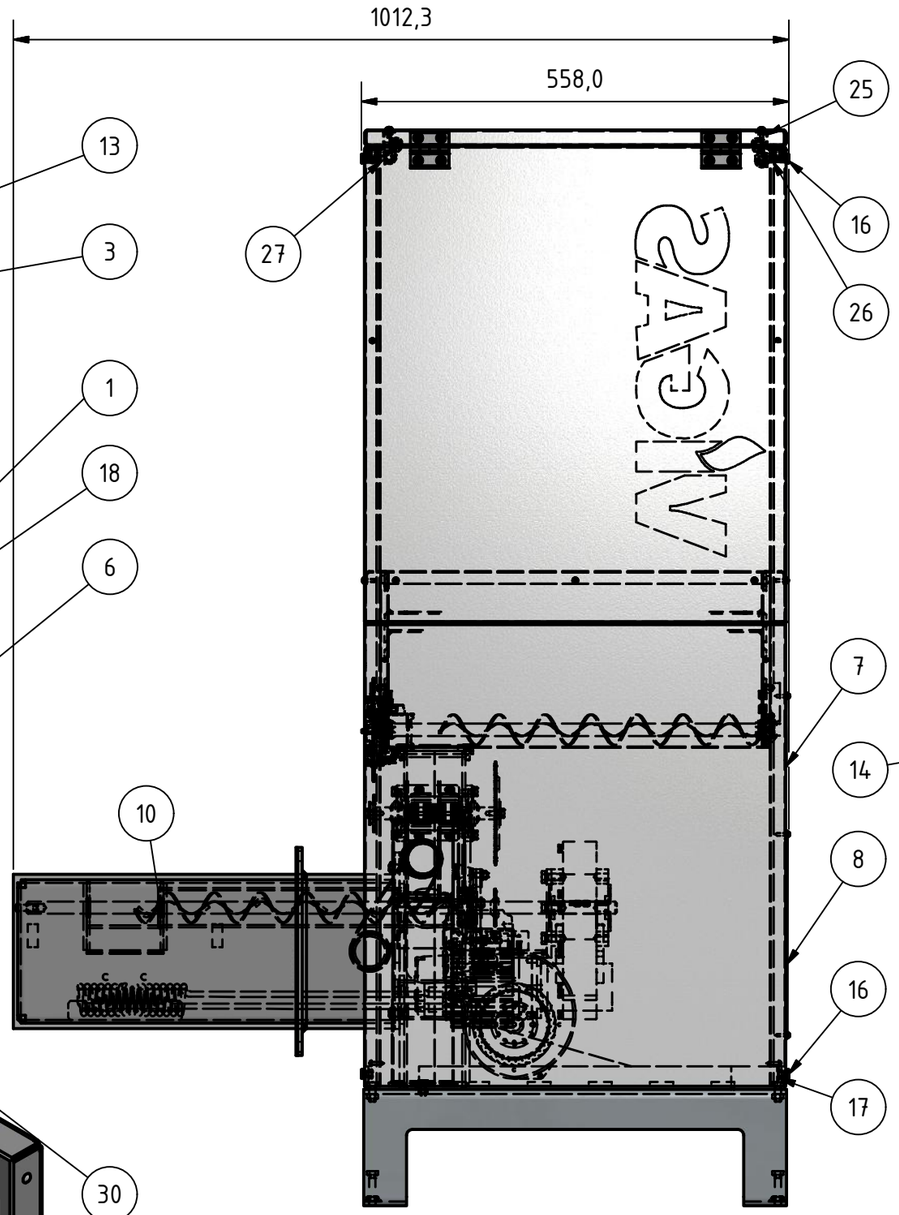

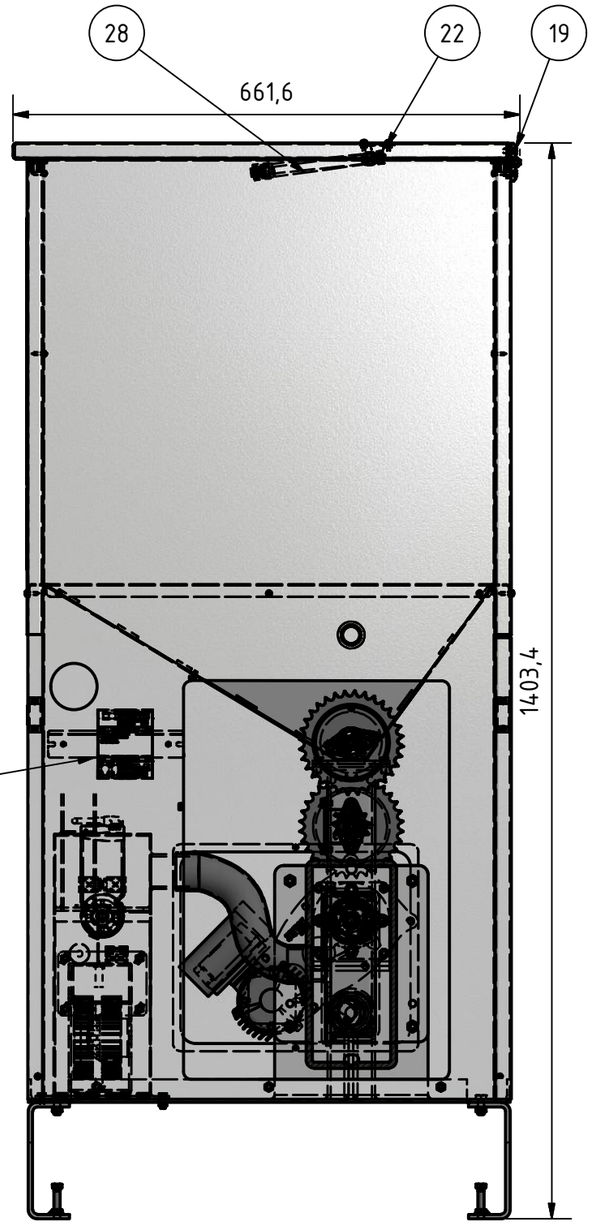

Názov - rozmer:			Materiál:	Norma:	Hmotnosť: 109,204 kg
Mierka: BEZ	Vypracoval:	Ing. VIGAŠ Martin	23. 7. 2017	Číslo výkresu (súčiastky)	
	Kontroloval:	Ing. VIGAŠ Martin	23. 7. 2017	12-003-00-00	
	Schválil:				
VIMAR Banská Bystrica		Názov súčiastky (súboru) NÁDRŽ 12 DPA		Formát: A3	List číslo: 1