thermasis

Inštalačný a užívateľský manuál



ASTRA

2019/R01 Inštalačný manuál Astra SK

Vážený zákazník

- **Tieto kachle sú doplnkový zdroj vykurovania, nie sú vhodné ako hlavný zdroj vykurovania.**
- Ďakujeme za kúpu peletových kachiel ASTRA.
- Tento manuál má za úlohu pomôcť pri inštalácii a pri bezpečnej prevádzke zariadenia.
- Prosíme o pozorné preštudovanie tohto návodu a prosíme o zvýšenú pozornosť pri bezpečnostných varovaniach. Odložte si všetky dokumentácie o kachliach a inštalácii.
- Nedotýkajte sa zakázaných častí zariadenia.
- Inštaláciu a prvé spustenie môže previesť iba oprávnená osoba. Oprávnenou osobou je živnostník alebo firma disponujúca povolením na montáž kúrenárskych systémov a zariadení a je našou spoločnosťou riadne vyškolená.
- Kontaktujte svojho predajcu, ak Vám niečo nie je jasné.
- Na dosiahnutie výrobcom uvedených nízkych emisií je nutné použiť pelety špecifikované výrobcom. Iba vtedy sa dosiahne predpísaná účinnosť, nízke emisie. Predídete tým problémom so spaľovaním a stratou záruky na zariadenie.
- Vykonávajte údržbu a čistenie v doporučených intervaloch. Detaily nájdete v tomto návode na obsluhu. Dodržanie týchto intervalov zaistí správne fungovanie, správnu účinnosť a emisie.
- Peletové kachle automaticky regulujú výkon od 30 do 100% celkového výkonu.

- **Prehlásenie o zhode (EC)**

- My, “BOYSIS MAKINE TAAHHUT SANAYI VE TICARET A.S.”, sídlom Şerifali Mahallesi Hüsrev Sokak No.2 Erişkenler Plaza Kat 3 34775 Ümraniye/İstanbul/Turkey (TR) tu prehlasujeme, že
- **Produkt** : Kachle na pelety
- **Model** : Astra 8, Astra 12
- Ktorých sa to týka, sú v súlade s nasledujúcimi normami a predpismi;
- **EN 14785: Residential space heating appliances fired by wood pellets - Requirements and test methods**
- **DIRECTIVE 2006/42/EU of the European Parliament and of the Council of 17 May 2006 on machinery**
- **DIRECTIVE 2014/35/EU of the European Parliament and of the Council of 26 February 2014 on the harmonisation of the laws of the Member States relating to the making available on the market of electrical equipment designed for use within certain voltage limitsEN 303/5 z** 2012**:** Kotly na tuhé

ASTRA sú oceľové zvárané kachle navrhnuté na automatické spaľovanie drevených peliet

Hlavné výhody a funkcie:

- Veľmi kompaktný a úsporný dizajn šetrí priestor
- Integrovaný zásobník paliva
- Vysoká účinnosť a veľmi nízke emisie
- Automatické zapaľovanie drevených peliet
- Tepelne odolné keramické sklo so samočistiacim systémom
- Horák a podávač z nerezovej ocele
- PID regulator zabezpečuje stabilný požadovaný výkon
- Modulácia otáčok ventilatora spalín kontrolovaný a ovládaný riadiacou jednotkou
- Jednoduchý a zrozumiteľný ovládaci panel
- Jednoduché čistenie horáka
- Spalinový termostat
- Protipožiarna ochrana proti spätnému plameňu
- Ďialkové ovládanie

2 Podmienky záruky

- V prípade dodržania všetkým montážnych a užívateľských predpisov uvedených v tomto návode a v záručnom liste je záruka 2 roky. Musí byť správne vyplnený záručný list a zaslaná návratka zo záručného listu na našu adresu. Všetky práva a povinnosti sú uvedené v záručnom liste a v tomto návode.
- Inštalácia elektrickéko pripojenia, dymovodu a spustenie do prevádzky musí byť urobené zaškolenou osobou alebo firmou, ktorá má na takéto práce certifikát a povolenie od spoločnosti Ing. Valašek Štefan VS Trade, IČO 47 417 315.
- **Zariadenie nesmie obsluhovať osoba mladšia ako 18 rokov a osoba s mentálnym postihnutím.**
- Používajte iba pelety popísané ďalej.
- Pred používaním si pozorne prečítajte tento návod.
- Je zakázané používať zariadenie ako sušičku materiálov a odevov.
- Je zakázané zariadenie uzpravovať a používať neoriginálne diely.
- Je zakázané zariadenie používať ak sú otvorené dvierka alebo je poškodené sklo.
- Po každom nevydarenom zapálení treba pelety nasypané do horáka vysypať.
- Neumývajte zariadenie s vodou, môže spôsobiť lektrický šok a poškodenie zariadenia.
- Je zakázané používať iné palivo ako drevené pelety.
- Inštalujte iba do miestnosti, kotrá je z nehorľavých materiálov a riadne vetraná
- Všetky zásahy a servisné úkony smie robiť iba dodávateľom vyškolená osoba

Výluky zo záruky

- Časti, ktoré sa prevádzkou bežne opotrebovávajú ako tesnenia, oplechovanie, nerezová nádoba horáka, zapalovacia elektróda
- Časti kotla poškodené koróziou, zlým nastavením kotla alebo zlou prevádzkou kotla.

3 Bezpečnostné predpisy

3.1 Základné bezpečnostné predpisy

- Nikdy nevystavujte svoje telo nebezpečenstvu, vždy chráňte svoje telo.
- Nepúšťajte deti do blízkosti kachiel.

- Dodržujte všetky uvedené predpisy, servisné intervali a čistenie.
- Celý systém môže byť spustený do prevádzky iba nami zaškolenou autorizovanou osobou.
- Nikdy neprevádzajte zmeny na kachliach.
- Nikdy neodstraňujte bezpečnostné prvky z kachiel.

3.2 Upozornenia

Nebezpečenstvo
Nebezpečenstvo otravy • Uistite sa, že kachle majú dostatok vzduchu na prevádzku. V prípade malej miestnosti pod 25 m2, treba do kachiel priviesť vzduch z vonka budovi pomocou hadice. • Otvory na kachliach pre vstup vzduchu nesmú byť nikdy uzavreté. • Ventilačný systém, centrálne odsávanie, čistiaci systém budovy, extrakčné ventilátory, klimatizačný systém, odsávače, sušiče či iné zariadenia nesmú vytvárať v miestnosti podtlak. • Kachle musia byť spojené s komínom bez netesností a s použitím správneho potrubia. • Čistenie komína a dymovodu musí byť v pravidelných intervaloch. • Vždy musí byť zabezpečený prívod vzduchu do miestnosti s kachlami.
Nebezpečenstvo úrazu elektrickým prúdom • Pred každým zásahom a prácou s kachlami ich vypnite z elektrickej siete. • Kachle musia byť správne uzemnené! • Electrická inštalácia musí byť v súlade s právnymi predpismi a regulami.
Nebezpečenstvo výbuchu • Nikdy nespaľujte benzín, naftu, oleje alebo iné horlavé látky v kotly. • Nikdy nepoužívajte chemikálie a zápalné látky na spustenie kotla. • Vypnite kúrenársky systém ak nastane nejaký problem • Pri akejkoľvek poruche, vždy volajte zaškolenú osobu na opravu.

4 HLAVNÉ ČASTI a špecifikácia

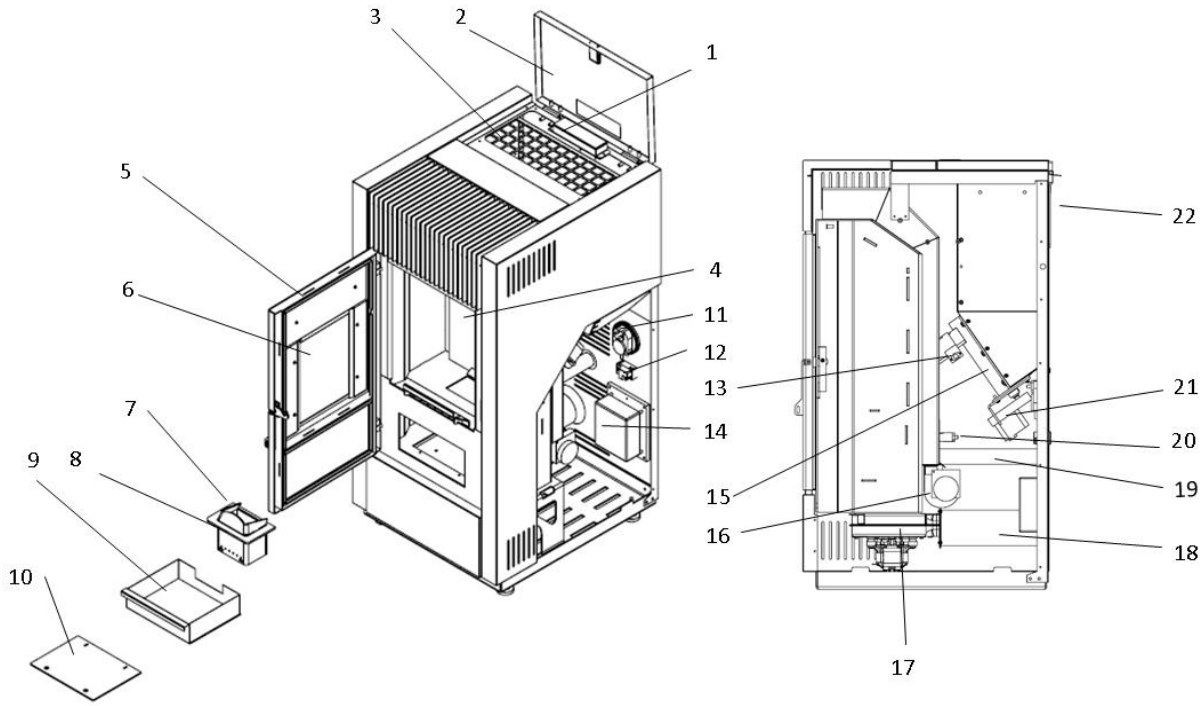

1	*Displej*	*12*	*Hlavný vypínač*
2	*Kryt zásobníka*	*13*	*Príložné čidlo*
3	*Zásobník*	*14*	*Základová doska*
4	*Spalovacia komora*	*15*	*Podávač*
5	*Predné dvierka*	*16*	*Ventilator na teplý vzduch*
6	*Keramické sklo*	*17*	*Spalinový ventilator*
7	*Horák*	*18*	*Dymovod*
8	*Horák*	*19*	*Vstup vzduchu*
9	*Popolník*	*20*	*Zapalovač*
10	*Kryt na čistenie od popola*	*21*	*Motor podávača*
11	*Presostat*	*22*	*Klúč na otvorenie dverí*

Model		ASTRA 8	ASTRA 12
Názov		Teplovzdušné kachle na pelety	
Palivo		Biele smrekové pelety 6 mm EnPlus A1 , ISO 17725-2	
Nominálny výkon	kW	8,1	11,55
Účinnosť pri nominálnom výkone	%	87	88,8
Spotreba paliva pri maximálnom výkone	kg/h	2,04	2,55
obsah CO (13% O_2) pri nominálnom výkone	%	0,005	0,005
	mg/m^3	62	49
Teplota spalín pri nominálnom výkone	°C	176	161
výduch spalín pri nominálnom výkone	gr/s	7,3	9,9
Požadovaný ťah komína	Pa	12	10
Minimálny výkon	kW	3,3	5
Účinnosť pri minimálnom výkone	%	90,2	91,9
minimálna spotreba paliva	kg/h	0,8	1,06
obsah CO content (13% O_2) pri minimálnom výkone	%	0.0028	0,015
	mg/m^3	35	182
Teplota spalín pri minimálnom výkone	°C	127	84
výduch spalín pri minimálnom výkone	gr/s	3,3	4,1
Požadovaný ťah komína pri minimálnom výkone	Pa	10	5
Vdialenosť od horlavých materiálov od zadu	mm	150	
z boku	mm	200	
spredu	mm	800	
výdrž horenia pri min výkone na jedno, naloženie	h	11 - 23	11,5 - 28
Maximálny Príkon	W	394	
Príkon počas prevádzky	W	114	
Napájanie	V/Hz	230/50	
Kapacita peletového zásobníka	kg	21	30
	lt	30	44
Váha	kg	88	118
External dimensions Vonkajšie rozmery H	mm	965	1070
W	mm	430	475
L	mm	550	585
Priemer dymovodu	mm	Ø 80	Ø 80
Priemer prísunu externého vzduchu	mm	Ø 35	Ø 50

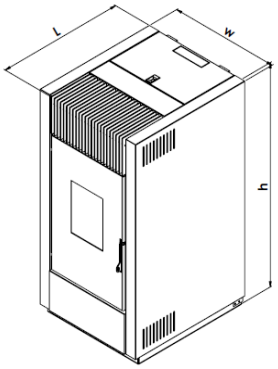

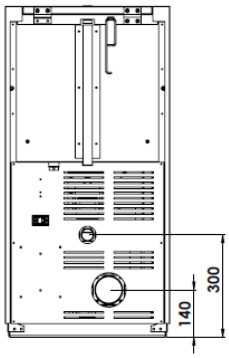

5 Skôr ako začneme inštalovať

5.1. Palivo, nariadenia, pokyny

Výrobok musí byť inštalovaný na základe tohto predpisu:

- **EN 10683 (2012) heat generators fed with wood and other solid fuels: installation.**

Komín a dymovod musí byť v súlade s:

- EN 13063-1 and EN 13063-2, EN 1457, EN 1806 pre nekovové komíny
- EN 13384-1 (13384) komíny
- EN 1443 (2005)
- EN 1457 (2012)

Musia byť vzaté do úvahy predpisy pripravené na základe štandartov pre dané locality a sú v súlade s:

- - **EN 303-5/2000** - časť 5, výkon do 300 kW.
  - **EN 60335-1/2008**-

PELETY

Povolené sú iba pelety z čistého dreva bez prímesí kôry, lepidla, bielidla, agroodpadu či agroproduktu.
Povolený priemer je 6 mm, so štandartnou dĺžkou 5 až 30 mm. Hustota 600 až 750 kg/m3, vlhkosť max 10%. Pelety musia mať energetickú hodnotu 4.4 kW/kg a obsah popolečku 1,5 %.
V prípade zlého skladovania sa môžu kvalitné pelety premeniť na znehodnotený drevený odpad. Musia byť skladované v temperovanej miestnosti v suchu na palete.



15 Kg BAGS OF FUEL

Pri nekvalitných peletách je potrebné častejšie čistiť horák a tvorí sa viac popola. Spotreba peliet je vyššia.

Pelety musia spĺňať nasledovné štandarty:

- **EN PLUS - UNI EN 16961 - 2 trieda A1**
- **Ö-NORM M 7135**
- **DIN PLUS 51731**

Nevhodným palivom - sú pelety, ktoré obsahujú kôru, plasty a lepidlá nábytkárskeho priemyslu! Je jedno či sú označené ako A1 balebo DIN a pod. Akonáhle obsahujú kôru, plasty a lepidlá nábytkárskeho priemyslu tak sa nesmú používať. Takéto palivo vytvára spekance v horáku. Problémy spojené s

nevhodným palivom nespadajú do záručných opráv. **Pri používaní takýchto peliet zariadenie stráca záruku.**

5.2. Výber miesta inštalácie

Kachle musia byť inštalované v miestnosti, ktorá zodpovedá nasledovným podmienkam:

- Vybavená vhodným komínom, ktorý zodpovedá všetkým bezpečnostným a požiarnym predpisom
- Vybavená riadne nainštalovanou elektrickou prípojkou, 230V 50 Hz podľa slovenských noriem
- Vybavená neustálou ventiláciou, t.j. stály prísun čerstvého vzduchu do miestnosti.
- Veľkosť miestnosti musí byť minimálne 15 m^3. Prívod vzduchu musí byť z vonka a to cez otvor v stene o ploche minimálne 100 cm^2 pre výkon 12 a 16 kW a 150 cm^2 pre výkon 24 kW. V prípade ak je vzdialenosť vetracieho otvoru od kachiel väčšia ako 3,5 metra, tak sa otvor musí zväčšuť o 5% a ak je vzdialenosť nad 5 metrov tak o 15%. Tento otvor musí byť urobený tak a na takom mieste, aby sa za žiadnych okolností nedal upchať.
- Vzduch môže byť privádzaný aj z neobytnej časti domu ako garáž, zimná záhrada.
- Táto neobytná časť musí byť tak isto vetraná ako je popísané vyššie. Otvor na prívod vzduchu môže byť chránený roštom s veľkými okami, viď obrázok.



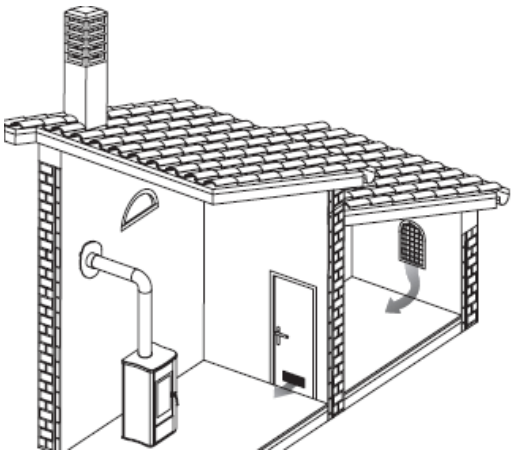

Upozornenie

Produkt nesmie byť inštalovaný do : (výnimka je ak je na prívod vzduchu použitá vzduchotesná trubka na prívod vzduchu z vonku priamo do kachiel):

- Spálne a kúpeľne;
- Do miestnosti s výbušnými a horlavými látkami, ktoré môžu byť nasaté so vzduchom do kachiel
- Do miestnosti, kde je už iný zdroj tepla (iný plynový kotol alebo kotol na tuhé palivo), ktorý nasáva vzduch pre horenie z tej istej miestnosti;

Doporučuje sa udržiavať minimálne vzdialenosti od stien. Taktiež je dôležité dodržiavať odstup od vecí, ktoré sú horľavé (dekorácie, drevený obklad atd). V prípade dekorácií musíme dodržiavať ešte väčšie vzdialenosti ako určuje tabuľka nižšie.

REFERENCES	Horlavé materiály	Nehorľavé materiály
A	350 mm	250 mm
B	350 mm	250 mm

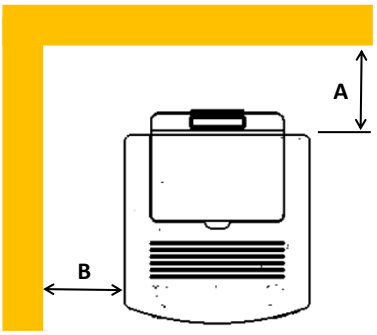

Ak je podlaha z horlavých materiálov, musí sa pod kachle podložiť nehorlavá podložka, ktorá prečnieva zo zadu a z boku minimálne 100 mm a spredu minimálne 450 mm, kvôli možnému vypadaniu popola na podložku.

Varovanie

- Horľavé objekty a veci nesmú byť v blízkosti kachiel, minimálna vzdialenosť je 80 cm od kachiel.
- Ponechajte minimum 80 cm na nakladanie, čistenie revíziu kachiel.

5.3. Pripojenie dymovodu

Treba mať vždy na pamäti, že je možnosť úniku žeravých a horiacich častí paliva do dymovodu. Ak je dymovod ťahaný cez drevenú stenu alebo stenu z horlavých materiálov, tak INSTALATER musí najprv použiť vhodnú prechodku cez stenu (minimálne priemer 13 cm) a vhodne ju tepelne zaizolovať

izolačným materiálom (1,3 - 5 cm hrubím s tepelnou vodivosťou 0.07 W/m°K). Musí sa to dodržať pri každom prechode vertikálnom či horizontálnom cez horlavú stenu. Doporučuje sa použiť izolovanú trubku s dvojitou stenou, ktorá zabráni aj kondenzácii spalín. Uvedomte si, že spalovacia komora pracuje pri pretlaku.

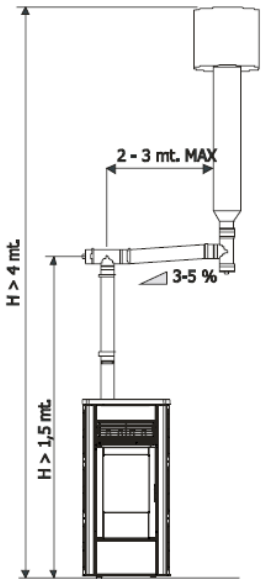

Varovanie

- Vždy používajte iba certifikované výrobky s garantovanou hrúbkou a odolnosťou

Upozornenie

Musia byť dodržané nasledovné podmienky pri stavbe dymovodu:

- Dymovod musí byť kategórie T200 (alebo vyššej) a P1-typ (vzduchotesný).
- Všetky 90° odbočky (max. 3 ks) musia byť robené pomocou T- tvaroviek s inšpekčným otvorom.
- Je prísne zakázaná dávať sieť alebo iné krycie predmety na koniec dymovodu!!!!
- Horizontálne časti nesmú byť dlhšie ako 3 m.
- Takťiež sa nedoporučuje prekračovať dĺžku 6 metrov vo vertikálnom smere pri priemere Ø 80 mm.
- Potrubie nesmie pechádzať cez miestnosti, kde je zakázané takéto potrubie ťahať (miestnosť s horlavinami atd.).

5.4. Pripojenie do komína

Komín musí mať nasledovné vlastnosti:
• musí byť vodotesný a zaizolovaný
• musí byť ododlný voči teplotám a kondenzácii pár.
• Má vertikálny smer s maximálnou výchylkou 45° a voľný koniec s čapicou.
• Musí byť vhodný na takýto typ vykurovania a spĺňať všetky predpisy a mať CE certifikáty (EN1856-1, EN1443).
• musí mať predpísaný ťah (EN13384-1).
• Musí sa dať pravidelne čistiť
• Nesmie byť spoločný s inými zariadeniami

1 Protiveterný kryt, 2) komín 3) Čistiaci a inšpekčný otvor

Pripojenie do murovaného komína dlhého	Pripojenei do externého komína izolovaného alebo s dvojitou stenou	Pripojenie do murovaného komína krátkeho
Komín nesmie presiahnuť rozmer 20x20 cm alebo priemer 20 cm a nesmei byť menší ako 12 cm. Musí prevyšovať strechu minimálne o 50 cm.	Minimálny vnútorný priemer nesmie byť menší ako 10x10 cm alebo priemeru 10 cm A nesmie byť väčší ako 20x20 cm alebo priemer 20 cm. Flexibilné nerezové hadice sa nesmú použiť.	Pripojenie musí byť podla schémy, pozor max dĺžka horizontálnej časti je 3 m a minimálna výška potrubia po koleno nesmie byť menej ako 1,5 m.
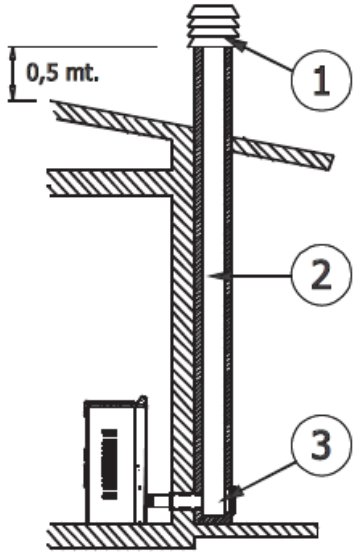	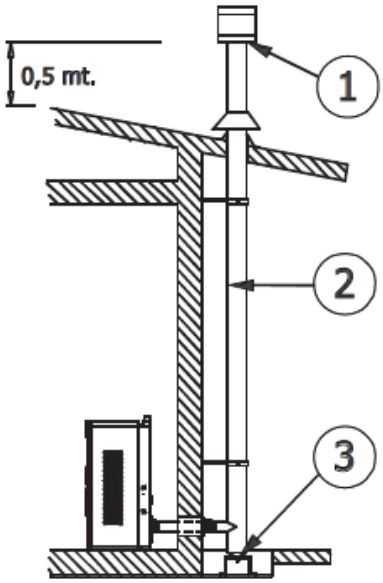	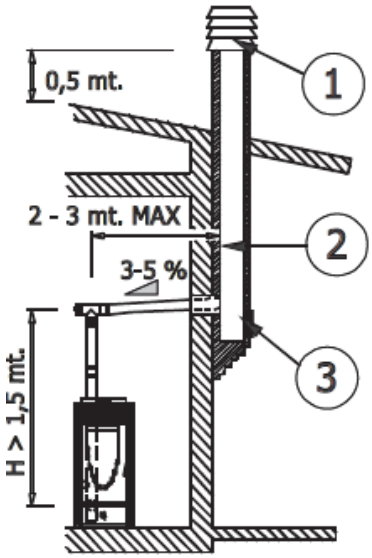

5.4. Komínová hlava

Komínová hlava napomáha k rozptylu častíc do ovzdušia.

- Musí mať rovnaký priemer ako komín (A);
- Musí mať úžitkový výduch (B), ktorý nesmie byť menší ako dvojnásobok priemeru (A);
- Časti mimo strechy musia byť izolované a z odolného materiálu
- musí zabraňovať vstupu vody a snehu do komína a musí za všetkých poveternostných podmienok správne rozptylovať spaliny.

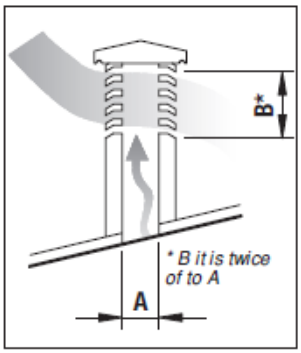

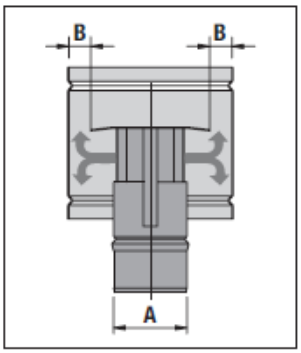



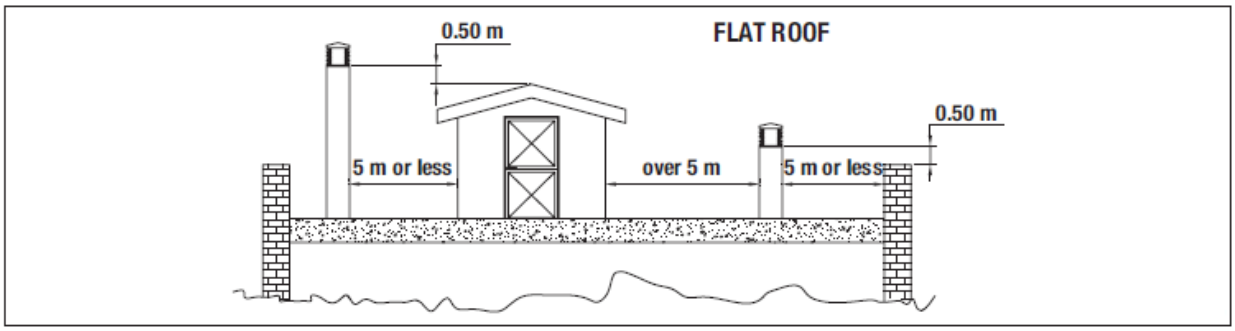

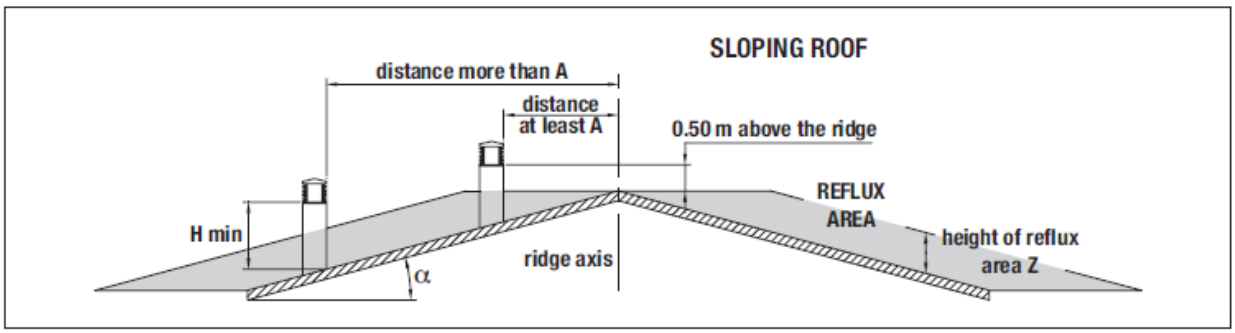

Pitch of the roof	Horizontal width of reflux area from ridge axis	Minimum height of outlet from roof	Height of reflux area
α	A	H	Z
15°	1.85 m	1.00 m	0.50 m
30°	1.50 m	1.30 m	0.80 m
45°	1.30 m	2.00 m	1.50 m
60°	1.20 m	2.60 m	2.10 m

6 Inštalácia

Kachle sa dodávajú komplet poskladané so všetkými elektrickými a mechanickými komponentami. Odbalte kachle a uvolnite pásky. Ak sa dá, odbalte kachle blízko miesta inštalácie. Umiestnite kachle na finálne miesto. Kachle musia byť aj pri prenose vo vertikálnej polohe. Dávajte pozor na presklené dvierka aby sa nerozbilo sklo. Na spodku sú štyry gumené šróby, pomocou ktorých viete kachle dať do vodorovnej polohy.

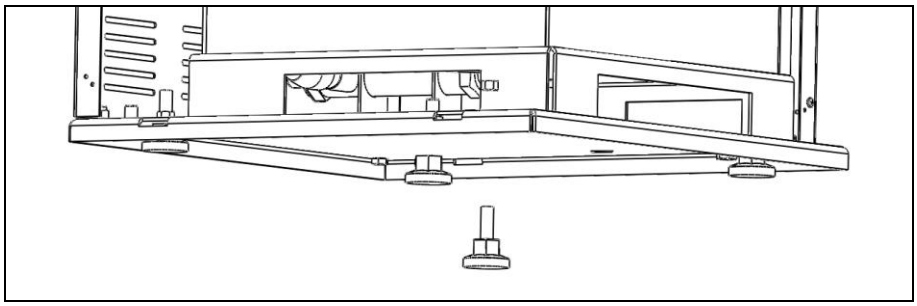

6.1. Elektrické pripojenie

Elektrická sieť musí byť riadne uzemnená a musí byť navrhnutá na výkon kotla. Kachle sú pod stálym elektrickým napätím a preto:

- nedotýkajte sa kachiel mokrými rukami
- Chránte kachle pred vytopením

Kotol je napájaný 230 V – 50 Hz. Ak je napätie iné, musí sa použiť regulator napätia.

Výstraha

Elektroinštalácia musí byť urobená autorizovanou osobou na základe platných predpisov. Iba kvalifikovaná osoba môže otvárať kontrolný panel kotla. Všetky neodborné zásahy do kontrolného panelu majú za následok straty záruky.

Ako prvé pripojte kábel do kachiel a potom až do elektrickej siete. Následne zapnite vypínač na zadnej strane do polohy zapnutia ON. Pred zapojením do siete musí byť v polohe OFF.

Varovanie

- **Doporučuje sa kachle zo siete odpájať ak sa nepoužívajú**

7 Spustenie kachiel

Na zadnej strane zapnite vypínač do polohy I - ON. Potom sa zapnutie a vypnutie ovláda na ovládacom panely pomocou tlačidla ON/OFF (3)

7.1. Pred prvým spustením

Uistite sa že je horák správne uložený a že obruč nad horákom je vo funkčnej polohe.

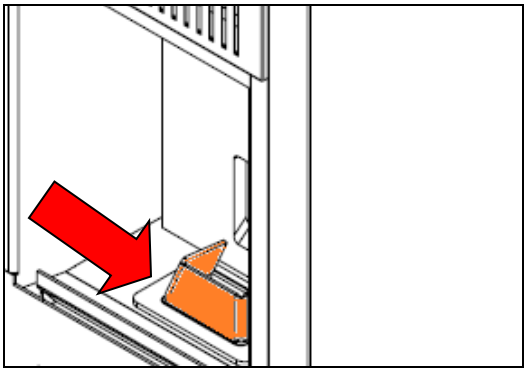

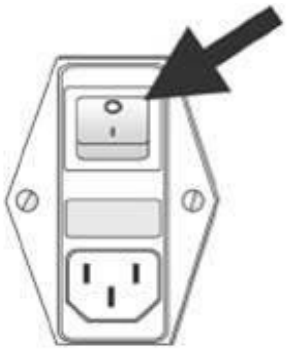



7.2. Naloženie peliet

Otvorte kryt zásobníka na vrchnej strane a nasypte pelety. Kryt počas prevádzky môže byť horúci. Používajte výlučne iba pelety predpísané podla tohto manuálu.

WARNING

Nedovoľte aby sa na spodku zásobníka usadil drevený prach z peliet.
Nenechajte rozsypané pelety na vrchu kachiel.

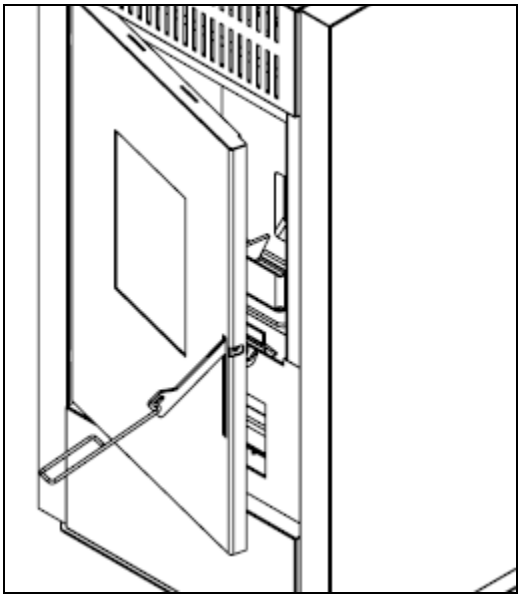

7.3. Otvorenie dverí.

Na otvorenie dverí použite pribalený kľúč.

Varovanie

- Predné dvierka musia byť riadne uzatvorené, inak zariadenie nebude pracovať.
- Pri otváraní použite ochranné rukavice.

8 Prevádzka

8.1. Užívateľský interface

Displej a led kontrolky informujú užívateľa o chode kachiel. V mode programovania môžete meniť jednotlivé parametre podla potreby. Označenie ikon na displeji:

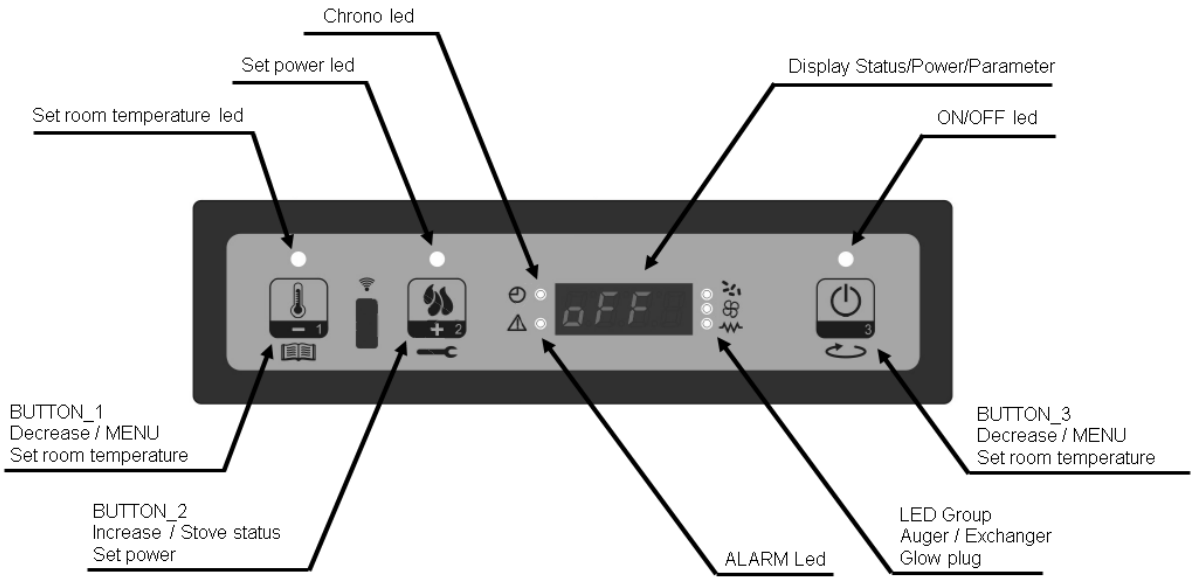

Na čo sa používajú jednotlivé gombíky:

Gombík	Popis	Mod	Akcia
1	Zníženie teploty	Nastavenie teploty	Zníži hodnotu izbovej teploty
		PROGRAM	Zníži nastavený parameter
		Nastavenie výkonu	Zníži hodnotu výkonu
2	Zvýšenie teploty	Nastavenie teploty	Zvýši hodnotu izbovej teploty
		PROGRAM	Zvýši nastavený parameter
		Nastavenie výkonu	Zvýši hodnotu výkonu
3	ON/OFF zap/vyp	ON - zap	Podržte na 2 sekundy na zapnutie alebo vypnutie kachiel
		PROGRAMMING	Povolí výber parametru, ktorý chcete upraviť

LED kontrolky	Čo to znamená
SET ROOM- nast izb teploty	Nastavuje izbovú teplotu
SET POWER- nast výkonu	Nastavuje výkon
TIMER PROGRAM –časovač	Nastavenie časovača
ALARM- alarm	Kachle v poruche
GLOW PLUG –zapalovač	Zapalovač aktívny
AUGER ON – šnek v činnosti	Podávač aktívny
EXCHANGER –výmenník	Výmenník aktívny
ON/OFF- zap/vyp	Stav kachiel

8.2. Prevádzkový mód

Ak sú kachle vypnuté na displeji je OFF.



8.2.1. Zapnutie kachiel

Ak chcete kachle zapnúť, tak stlačke gombík 3 na niekolko sekúnd. Potom sa na displeji zobrazí nápis Start a bliká led ON/OFF LED. Aktivuje sa zapalovačka spolu s so spalinovým ventilátorom. Ak nastane počas zapalovania problem, spustí sa alarm a vypíše sa chyba.



8.2.2. Nakládka paliva

Po minute podávač začne podávať pelety do horáka a na displeji sa zobrazí LOAD a led ON/OFF zvýši frekvenciu blikania. Počas tohto podávač naloží prednakládku paliva a ventilator zvýši otáčky. Zapalovačka je stale aktívna,.



8.2.3. Zapálenie – spustenie horenia

Ak sa dosiahne nastavená teplota spalín, tak kachle prejdu do módu stabilizácie palmeňa a na displeji sa zobrazí "Flame Present". Podla nastaveneje požadovanej teploty kachle automaticky menia dávkovanie paliva a ventilator. Zapalovačka sa vypne.



8.2.4. Pracovná fáza

Po dosiahnutí ďalšej teploty spalín, prejdú kachle do pracovného módu. Na dipleji sa zobrazí "Work" a led ON/OFF ostane svietiť. Výkon sa dá meniť stlačením gombíku 2 a teplota stlačením gombíku 1. Ak sa dosiahne potrebná teplota v kachliach tak sa aktivuje distribučný ventilator vzduchu a rosvieti sa LED.



Po určitej dobe horenia si kachle vyčistia horák, na displeji sa zobrazí "Cleaning brazier" podávač sa vypne a spalinový ventilator sa zapne na maximum. Po tomto čistení sa kachle vrátia do pracovnej fázy.



8.2.5. Zmena výkonu

Stlačením gombíka 2 vieme meniť výkon (led nad gombíkom sa rosvieti). Na zníženie alebo zvýšenie použijeme gombíky 1 alebo 2. Zvolený výkon sa zobrazí na displeji. Pre výstup počkajte 5 sekúnd alebo stlačte gombík 3.



8.2.6. Zmena teploty

Stlačením gombíka 1 vieme meniť teplotu (led nad gombíkom sa rosvieti) a zobrazí sa nápis SET Temperature. Na zníženie alebo zvýšenie použijeme gombíky 1 alebo 2. Zvolená teplota sa zobrazí na displeji. Pre výstup počkajte 5 sekúnd alebo stlačte gombík 3.



8.2.7. Dosiahnutie nastavenej izbovej teploty

Ak sa dosiahne nastavená teplota, kachle znížia výkon na minimum a na displeji sa zobrazí nápis “Modulate”. Po poklese izbovej teploty sa kachle vrátia do pracovnej fázy.



8.2.8. Stav pohotovosti

Ak je nastavená teplota aj napriek zníženiu výkonu na minimálny výkon prekročená o 3°C tak sa funkcia aktivuje a kachle sa vypnú a prejdu do fázy pohotovosti. Na displeji sa zobrazí “Go-standby”.



Po čase vyhasínania prejdú kachle do fázy chladenia a na displeji sa zobrazí “Wait Cooling”. Podávač je vypnutý a po čase sa vypne aj ventilator. Po určitom čase kachle zmlknú a led ON/OFF začne blikať.



Po stíchnutí kachiel sa následne objeví nápis “Stop eco temp good”. Podávač a ventilátory sú vypnuté.



Ak poklesne teplota v miestnosti o nastavenú teplotu, tak sa kachle automaticky spustia.

8.2.9. Manuálne vypnutie kachiel

Ak chcete kachle vypnúť tak stlačte gombík 3. Na dispeji sa zobrazí “Cleaning final”. Podávač sa vypne a spalinový ventilator sa zapne na maximum. Led ON/OFF začne blikať.



Distribučný ventilator vzduchu ostane aktívny až kým teplota nepoklesne pod nastavenú hodnotu. Po poklese tejto teploty sa kachle vypnú a na displeji sa zobrazí "Off".



8.3. Vstup do MENU

Pre vstup do menu stlačte a podržte gombík 1. Vstúpite do menu pre rôzne nastavenia.

8.3.1. Užívateľské Menu: nasledovná schema zobrazuje štruktúru menu:

Level 1	Level 2	Level 3	Hodnota
M1 – nastavenie hodín			
	01 – deň týždeň		M-T-W-T-F-S-S
	02 – Hodiny		0-23
	03 – Minuty		0-59
	04 - Deň		0-31
	05 – mesiac		1-12
	06 – rok		00-99
M2- nastavenie časovača			
	M2-1 časovač zapnutý Chrono Enable		
		01 - Chrono dostupné	on/off
	M2-2 Program Denný		
		01 - Chrono deň	on/off
		02 - Start 1 day	OFF-0-23:50
		03 - Stop 1 day	OFF-0-23:50
		04 - Start 2 day	OFF-0-23:50
		05 - Stop 2 day	OFF-0-23:50
	M2-3 - Program týždenný - week		
		01 – týždenný časovač Weekly Chrono	on/off
		02 - Start prog 1	OFF-0-23:50
		03 - Stop prog 1	OFF-0-23:50
		04 - Monday prog 1 – pondelo	on/off
		05 - Tuesday prog 1- utorok	on/off
		06 - Wednesday prog 1- stred	on/off
		07 - Thursday prog 1- štvrtok	on/off
		08 - Friday prog 1- piatok	on/off

		09 - Saturday prog 1- sobota	on/off
		10 - Sunday prog 1- nedela	on/off
		11 - Start prog 2	OFF-0-23:50
		12 - Stop prog 2	OFF-0-23:50
		13 - Monday prog 2	on/off
		14 - Tuesday prog 2	on/off
		15 - Wednesday prog 2	on/off
		16 - Thursday prog 2	on/off
		17 - Friday prog 2	on/off
		18 - Saturday prog 2	on/off
		19 - Sunday prog 2	on/off
		20 - Start prog 3	OFF-0-23:50
		21 - Stop prog 3	OFF-0-23:50
		22 - Monday prog 3	on/off
		23 - Tuesday prog 3	on/off
		24 - Wednesday prog 3	on/off
		25 - Thursday prog 3	on/off
		26 - Friday prog 3	on/off
		27 - Saturday prog 3	on/off
		28 - Sunday prog 3	on/off
		29 - Start prog 4	OFF-0-23:50
		30 - Stop prog 4	OFF-0-23:50
		31 - Monday prog 4	on/off
		32 - Tuesday prog 4	on/off
		33 - Wednesday prog 4	on/off
		34 - Thursday prog 4	on/off
		35 - Friday prog 4	on/off
		36 - Saturday prog 4	on/off
		37 - Sunday prog 4	on/off
	M2-4 - Program na víkend - Weekend		
		01 – časovač víkend Chrono Weekend	on/off
		02 - Star 1 Weekend	OFF-0-23:50
		03 - Stop 1 Weekend	OFF-0-23:50
		04 - Start 2 Weekend	OFF-0-23:50
		05 - Stop 2 Weekend	OFF-0-23:50
	M2-5 – Escape-výstup		set
M3 – nastavenie jazyka - Select Language			
	01 - Italiano		set
	02 - English		set
	03 - Francais		set
	04 - Deutsch		set
M4 - Stand-by Mode – stav pohotovosti			
	01 - Stand-by		on/off
M5 - Buzzer Mode – stav poruchy			
	01 - Buzzer Mode		on/off

M6 - Initial Load – prednakládka peliet			
	01 - Initial Load		90"
M7 - Stove State- stav kachiel			
	01 - Stove State		
		01 - Auger state- podávač	info
		02 - T minutes –minuty	info
		03 - Thermostat state- thermostat	info
		04 - Flue State- spaliny	info
		05 - Smoke extractor rotating status (rpm)- otáčky ventilátora	info
M8 - Technical Setting – technické nastavenie			
	01 - Access Key- prístupové klúče		set
M9 - Escape - výstup			
	01 – Escape- výstup		set

8.3.2. Menu M1 – nastavenie času SET CLOCK: nastavíte aktuálny čas, lithiova batéria zaručí uloženie nastavení po dobu 3 až 5 rokov.



Pre vstup stlačte na dve sekundy gombík 1. Potom gombíkmi 1 alebo 2 vyberte podmenu M1 a na displeji sa zobrazí "M1 set time".



Takto nastavte hodiny, minuty, deň, mesiac, rok. Pre potvrdenie stlačte 3.



8.3.3. Menu M2 – Časovač

Submenu M2 -1 – Enable Chrono -* časovač zapnutý- Menu sa zobrazí v "M2 set chrono" a povoluje aktivovanie " enable" alebo deaktivovanie "disable" . Stlačte 3 a potom 1 alebo 2 na zap alebo vyp, potvrdte s gombíkom 3.



Submenu M2 -2 – Program day – denný program : vyberte v menu "M2-2 program day" a stlačte 3 aby ste videli či je aktívny alebo nie je.



Je možnosť nastaviť dva údaje. Prvý je štart START1 Day a stop STOP1 Day a druhý s štartom 2 START2 Day a stop STOP2 Day. Tieto údaje sa dajú definovať podla tabulky dole, kde nastavenie OFF hovorí hodinám aby ignoroval príkaz. Pre úpravu použite gombíky 1 a 2 . Pre potvrdenie stlačte 3.

PROGRAM DAY – denný program			
Menu úroveň	**Výber**	**Čo to znamená**	**hodnoty**
M2-2-01	PROGRAM DAY	Enable chrono day	ON/OFF
M2-2-02	START 1 Day	Wake time- zapni	OFF-0-23:50
M2-2-03	STOP 1 Day	off-time- vypni	OFF-0-23:50
M2-2-04	START 2 Day	Wake time- zapni	OFF-0-23:50
M2-2-05	STOP 2 Day	off-time- vypni	OFF-0-23:50

Submenu M2 - 3- program week – týždenný program : v menu "M2-3 Program Week" viete nastaviť týždenný časovač. Tento časovač má 4 nezávislé program. Zadaním OFF je program ignorovaný. Nasledovná tabulka ukazuje funkcie program. Prejsť na ďalšiu funkciu stlačte 3. Pre výstup z menu stlačte 3.

ENABLE PROGRAM WEEK- prístupný program			
Menu Level	**Výber**	**Čo to znamená**	**Hodnoty**
M2-3-01	PROGRAM WEEK	Enable program week	ON/OFF

PROGRAM 1			
Menu Level	**Výber**	**Čo robí**	**Hodnoty**
M2-3-02	START PROG 1	Wake time	OFF-0-23:50
M2-3-03	STOP PROG 1	off-time	OFF-0-23:50
M2-3-04	MONDAY PROG 1	reference day	ON/OFF
M2-3-05	TUESDAY PROG 1		ON/OFF
M2-3-06	WEDNESDAY PROG 1		ON/OFF
M2-3-07	THURDAY PROG 1		ON/OFF
M2-3-08	FRIDAY PROG 1		ON/OFF
M2-3-09	SATURDAY PROG 1		ON/OFF
M2-3-10	SUNDAY PROG 1		ON/OFF
PROGRAM 2			
Menu Level	**Výber**	**Čo robí**	**hodnoty**
M2-3-11	START PROG 2	Wake time	OFF-0-23:50
M2-3-12	STOP PROG 2	off-time	OFF-0-23:50
M2-3-13	MONDAY PROG 2	reference day	ON/OFF
M2-3-14	TUESDAY PROG 2		ON/OFF
M2-3-15	WEDNESDAY PROG 2		ON/OFF
M2-3-16	THURDAY PROG 2		ON/OFF
M2-3-17	FRIDAY PROG 2		ON/OFF
M2-3-18	SATURDAY PROG 2		ON/OFF
M2-3-19	SUNDAY PROG 2		ON/OFF

PROGRAM 3			
Menu Level	**Výber**	**Čo robí**	**hodnoty**
M2-3-20	START PROG 3	Wake time	OFF-0-23:50
M2-3-21	STOP PROG 3	off-time	OFF-0-23:50
M2-3-22	MONDAY PROG 3	reference day	ON/OFF
M2-3-23	TUESDAY PROG 3		ON/OFF
M2-3-24	WEDNESDAY PROG 3		ON/OFF
M2-3-25	THURDAY PROG 3		ON/OFF
M2-3-26	FRIDAY PROG 3		ON/OFF

M2-3-27	SATURDAY PROG 3		ON/OFF
M2-3-28	SUNDAY PROG 3		ON/OFF

PROGRAM 4			
Menu Level	**Výber**	**Čo robí**	**hodnoty**
M2-3-29	START PROG 1	Wake time	OFF-0-23:50
M2-3-30	STOP PROG 1	off-time	OFF-0-23:50
M2-3-31	MONDAY PROG 1	reference day	ON/OFF
M2-3-32	TUESDAY PROG 1		ON/OFF
M2-3-33	WEDNESDAY PROG 1		ON/OFF
M2-3-34	THURDAY PROG 1		ON/OFF
M2-3-35	FRIDAY PROG 1		ON/OFF
M2-3-36	SATURDAY PROG 1		ON/OFF
M2-3-37	SUNDAY PROG 1		ON/OFF

Submenu M2 – 4 – Program Weekend- časovač na víkend : povoluje nastaviť časovač počas víkendu. (sobota-nedeľa)

PROGRAM WEEKEND			
Menu Level	**Selection**	**Meaning**	**Possible Values**
M2-4-01	PROGRAM WEEKEND	Enable Chrono Weekend	ON/OFF
M2-4-02	START 1 Weekend	Wake time	OFF-0-23:50
M2-4-03	STOP 1 Weekend	Off-time	OFF-0-23:50
M2-4-04	START 2 Weekend	Wake time	OFF-0-23:50
M2-4-05	STOP 2 Weekend	Off-time	OFF-0-23:50

Pre aktiváciu stlačte 3 pri menu “chrono weekend” a potom vyberte “on” tlačidlom 1 alebo 2. Výberom času medzi Start 1 weekend a Stop 1 weekend nastavený čas bude funkčný v sobotu. Výberom času medzi Start 2 weekend a Stop 2 weekend nastavený čas bude funkčný v nedelu.

8.3.4. Menu M3 – Language selection - výber jazyka

Umožňuje výber jazyka, ktoré sú v ponuke. Stláčaním tlačidiel 2 a 1 vyberte jazyk a potvrdte tlačidlom 3.



8.3.5. Menu M4 – Stand-by –Stav pohotovosti

Umožňuje Vám aktiváciu alebo deaktiváciu stavu pohotovosti. V menu M4 stlačte tlačidlo 3 a potom tlačidlami 1 a 2 vyberte ON – zap alebo OFF – vyp.



8.3.6. Menu M5 – Alarm mode – Mod alarmu

Umožňuje Vám aktiváciu alebo deaktiváciu zvukovej signalizácie v prípade poruchy. V menu M5 stlačte tlačidlo 3 a potom tlačidlami 1 a 2 vyberte ON – zap alebo OFF – vyp. Potvrdte tlačidlom 3.



8.3.7. Menu M6 – First charge- prednakládka paliva

Táto funkcia je prístupná, iba ak sú kachle vypnuté v stave OFF. Umožňuje Vám naplniť šnek palivom, aby nedošlo k časovým stratám pri nakladaní paliva z dôvodu, že je podávač prázdny. V M6 menu, displej ukáže “Press again”. Zatlačte tlačidlo 2. Ventilátor sa zapne a spustí sa podávač, ktorý zostane v činnosti po dobu, ktorá je zobrazená na displeji. Ak chcete nakladanie ukončiť skôr, stlačte 3.





8.3.8. Menu M7 – Stove status - Info o stave kachiel

V menu M7, Vám displej zobrazí niekoľko hodnôt o stave kúrenia kachiel. Tabuľka nižšie popisuje jednotlivé informácie ako príklad, nie Vašu realitu !!!!!!!!!!!!!!!!!!:

Údaj	**Čo to znamená**
3,1"	Interval podávania paliva
52'	Ostávajúci čas
Toff	Teplota Thermostat status
106°	Teplota spalín
1490	Otáčky spalinového ventilátora

8.3.9. Menu M8 – Technical Settings – technické nastavenie

Toto nastavenie je prístupné iba pre servisného technika a je zaheslované. Po zadaní hesla viete meniť niektoré dôležitá funkcie.

8.3.10. Menu M9 – Escape – výstup

Potvrdením tlačidlom 3, vystúpite z aktuálnej ponuky.

8.4. ALARMS - Chyby

Ak nastane počas prevádzky nejaký problem, kachle spustia alarm a zapnú alebo vypíšu na displeji konkrétnu chybu. Môžu nastať nasledovné situácie:

Pôvod alarmu	**Zobrazenie na displeji**
Black-out – výpadok prúdu	AL 1 ALAR AL 1 BLAC-OUT
Čidlo spalín	AL 2 ALAR AL 2 PROBE EXHAUST
Vysoká teplota spalín	AL 3 ALAR AL 3 HOT EXHAUST
Chyba enkodera na ventilátore	AL 4 ALAR AL 4 FAN FAILURE
Chyba zapalovača	AL 5 ALAR AL 5 NO LIGHTIN-
Nedostatok paliva	AL 6 ALAR AL 6 NO PELLET
Prehriatie kachiel	AL 7 ALAR AL 7 SAFETY THERMAL
Chyba podtlaku	AL 8 ALAR AL 8 FAILURE DEPRESS-

Každý alarm okamžite vypne kachle.

Každý alarm sa dá vynulovať po vypnutí kachiel v stave OFF a to dlhým stlačením tlačidla 3. Po každom vyresetovaní chyby, kachle zostanú vypnuté. . Keď sa alarm aktivuje tak sa rozsvieti aj Led kontrolka alarmu. Na displeji sa zobrazí konkrétny nápis alebo kód chyby.

8.4.1. Black-out – výpadok prúdu

Ak počas prevádzky vypadne prúd tak sa vyhlási chyba. Ak sa prúd zapne do 30 sekúnd, tak kachle pokračujú v prevádzke. Ak bol výpadok dlhší, tak sa spustí zvukový zvukový alarm. Na displeji sa zobrazí "Al1 alar al 1 Blackout" a kachle sa vypnú.



8.4.2. Flue gas temperature probe alarm – čidlo spalín

Alarm sa spustí v prípade poškodenia čidla teploty spalín. Na displeji sa zobrazí "Al2 alar al 2 Probe exhaust" a kachle sa vypnú.

8.4.3. Flue gas over-temperature alarm –vysoká teplota spalín

Ak teplota spalín prekročí nastavenú hodnotu na displeji sa zobrazí "Al3 alar al 3 Hot exhaust" a kachle sa vypnú.

8.4.4. Flue encoder alarm – chyba čítača otáčok ventilátora - ecoder

Alarm sa vyhlási pri poškodení spalinového ventilátora. Na displeji sa zobrazí "Al 4 alar al 4 Fan failure-damaged" a kachle sa vypnú.

8.4.5. Ignition failure alarm – chyba zapalovača

Chyba sa vyhlási ak sa poškodí zapalovač (má iba určitú životnosť) alebo ak z nejakého dôvodu teplota spalín za určitý čas nedosiahne predpísanú teplotu. Na displeji sa zobrazí "Al5 alar al 5 No lightin-" a kachle sa vypnú.

8.4.6. Pellet absence alarm – nedostatok peliet

Chyba sa ohlási ak sa vyprázdnil zásobník na pelety alebo ak v prevádzkovom móde poklesne teplota spalín pod 40 C. Na displeji sa zobrazí "Al6 alar al 6 no pellet". A kachle sa vypnú.

8.4.7. Over temperature thermal safety alarm – prehriatie kachiel

Ak teplota kachiel prekročí maximálne prípustnú teplotu, tak sa vypne podávanie paliva a na displeji sa rozsvieti LED kontrolka a nápis " Al 7 alar al 7 safety thermal". Kachle sa vypnú.

8.4.8. Depression failure alarm –chyba podtlaku - presostat

Ak presostat zaznamená menší podtlak než ako je požadovaný (napr. Otvorené dvierka, zlý komín atd), tak sa vypne podávanie paliva a na displeji sa rozsvieti LED kontrolka a zobrazí sa nápis "Al 8 alar al 8 failure depress-". Kachle sa vypnú.

Varovanie

- V čase keď sa kachle nepoužívajú, musia byť odpojené z el siete. Doporučuje sa vytiahnuť kábel zo zásuvky a odložiť.

upozornenie

- Kachle sú zvárané z ocele, ktorá pri zmenách teplôt mení svoju veľkosť, čo môže spôsobovať slabé praskanie. Nie je to chyba, je to normálne. Vyvarujte sa príliš veľkým teplotným výkyvom.
- Nedotýkajte sa pri prvom nakúrení povrchu kachiel, farba sa vypaluje a tvrdne, aby tam nezostali Vaše otlačky vo farbe.
- Je dôležité odsledovať, aby teplota nestúpala príliš rýchlo, v opačnom prípade treba kachle vypnúť a zavolať servisnú podporu.
- Ak sa kachle dlhšiu dobu nepoužívajú, je potrebné vyprázdniť pelety zo zásobníka a dno zásobníka povysávať. Inak hrozí, že pelety naberú vyhkosť a poškodia podávač a horák.

9 BEZPEČNOSTNÉ PRVKY

Kachle majú tieto bezpečnostné prvky

Presostat
Monitoruje podtlak v dymovode. V prípade spätného tlaku cez komín alebo v prípade otvorených dverí kachle vypne.

Čidlo spalín
Monitoruje teplotu spalín a tým reguluje prevádzku kachiel. V prípade abnormálnych teplôt kachle vypne.

Elektická ochrana
Kachle majú vlastnú poistku na zadnej strane pri napájacom kábli. Druhá je na základovej doske.

Ochrana pred spätným plameňom
Príložný thermostat deaktivuje kachle pri prekročení určenej teploty

Spalinový ventilator
Ak sa ventilator zastaví, tak sa kachle automaticky vypnú.

Motor podávača
Ak nastane porucha podávača, tak kachle pokračujú v horení až kým plameň nevyhasne z nedostatku paliva a vyhlási sa chyba.

Výpadok prúdu
Ak je výpadok kratší ako 30 sekúnd, tak po zapnutí prúdu kachle pokračujú tam kde skončili. Ak je dlhší tak sa kachle vypnú a reštartujú.

Nepodarené zapálenie
Ak sa počas doby zapalovania nepodarí pelety zapáliť, kachle ohlásia alarm a vypnú sa.

10 Čistenie a údržba

10.1. Každodenné čistenie

Popolník

Vyberte popolník a vysypte ho. Odpad spadnutý mimo popolník odstráňte vysávačom

10.2. Čistenie každé dva až tri dni

Horák a spaľovacia komora

Vytiahnite teleso horáka z uloženia a vysypte všetky ostatky po horení, keď je treba použite oceľový kartáč. Opticky skontrolujte, že nie je tvarovo poškodení od tepla. Na Na odstránenie popola a odpadu po horení zo spaľovacej komory použite vysávač..

Všetky tieto úkony smiete vykonávať, iba ak je popol studení a kachle vychladnuté.





NOTICE
• IBA PRAVIDELNE A SPRÁVNE ČISTENÝ HORÁK ZARUČUJE SPRÁVNE FUNGOVANIE ZAPAĽOVANIA A HORENIA.

Upozornenie
• Popol sypte iba do železných nádob, aby nedošlo k požiaru. • Nevynášajte nedohorený a tlejúci popol • Uistite sa, že sú časti kachiel vychladnuté.

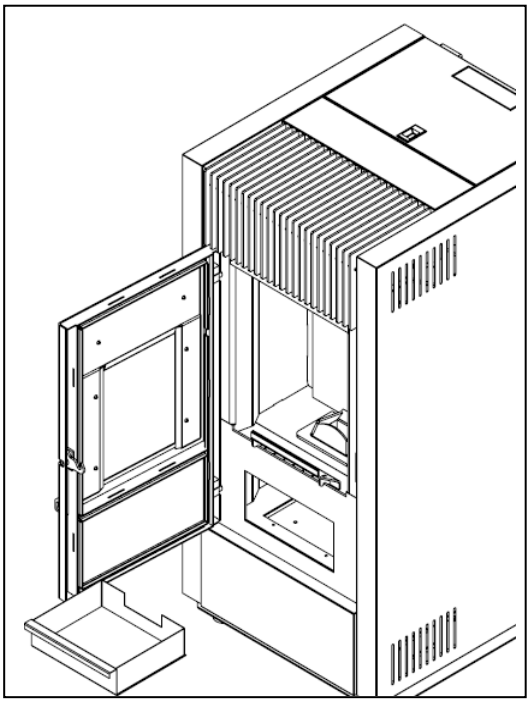

Čistenie skla

Sklo čistice s vlhkou handričkou. Na skle vytvorený decht sa dá vypáliť pri maximálnom výkone kachiel. Ak to nepomáha použite čistiaci prostriedok. Sklo čistite pravidelne aby sa nečistoty úplne nenapiekli na sklo.

Upozornenie
• Nečistite sklo počas prevádzky a ak je sklo horúce.

10.2. Mesačná údržba

Dymovod

- Vyberte horák
- Použitím kľúča uvolnite šrob a vyberte ochrannú platňu komory viď obrázok
- Ochranná platňa je z dvoch častí
- Vyberte popolník
- Pod popolníkom je plechová platňa so štyrmi skrutkami. Uvolnite skrutky a vyberte platňu.

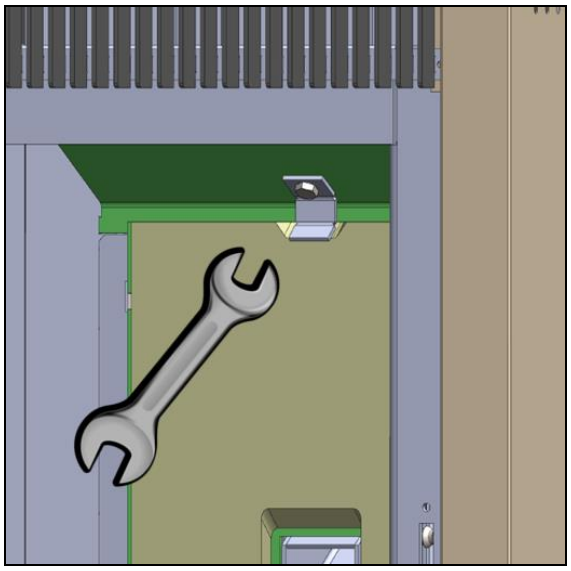

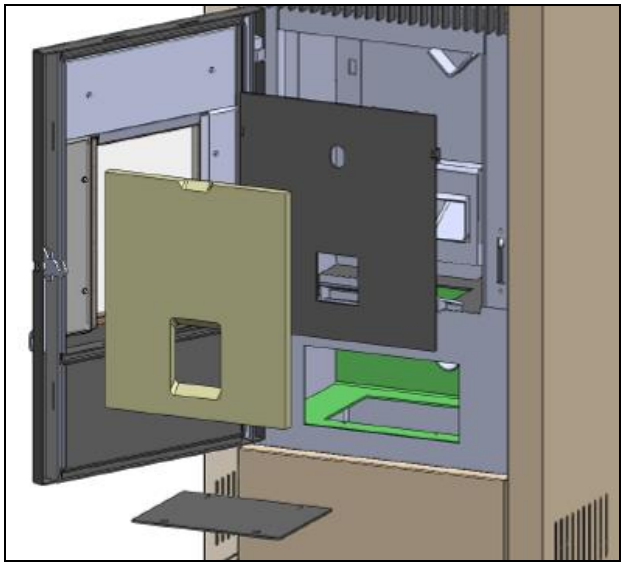

- Kompletne vyčistite uvolnený priestor dodanou kefkou a potom aj s vysávačom.

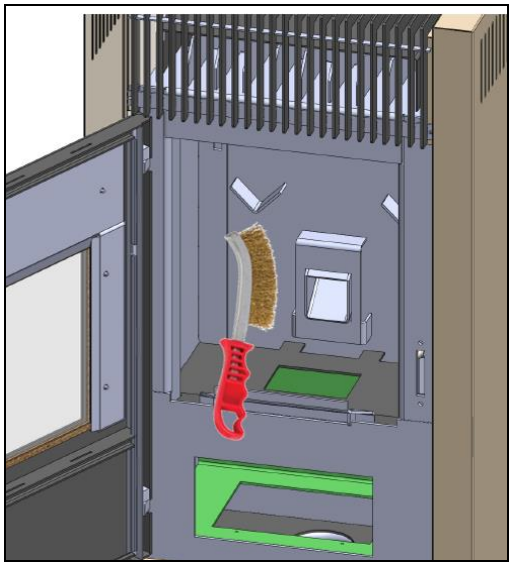



10.4. Periodické čistenie

Nižšie uvedené body je povinné urobiť raz ročne a to kvôli bezpečnej prevádzke zariadenia.

- Kompletné čistenie dymovodu.
- Kompletné čistenie zberača spalín, spalinovodu a odkurovacieho systému.
- Odstránenie prachu a nečistôt vo vnútry plášťa.
- Čistenie motora- šneku podávača,
- Kontrola káblovania a kábla napájania.
- Kontrola tesnenia na dvierkach, kontrola tesnenia jednotlivých spojov v kachliach.

Upozornenie

- **Všetky práce údržby je možné vykonávať iba pri odpojenom zariadení z elektrickej siete.**

Čistenie dymovodu

Každý dymovod by mal mať čistiaci otvor. Je nutné kontrolavať a čistiť dymovod cez tento čistiaci otvor raz mesačne.

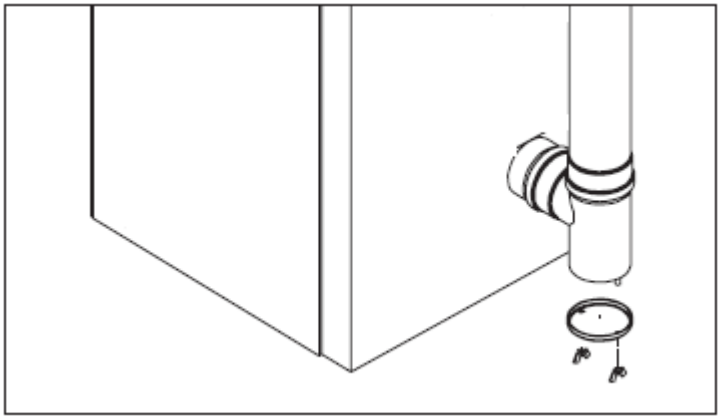

Tak isto by mali byť čistiace otvory na horizontálnych častiach a odbočkách. Tieto je tiež povinné čistiť raz mesačne. Je potrebná aj kontrola tesnosti jednotlivých častí dymovodu. Ak sa zistí netesnosť, treba ju ihneď odtrániť a až potom zariadenie používať ďalej.

Upozornenie

- Frekvencia údržby je závislá na spôsobe, čase a výkone používania kachiel. Pri používaní kachiel na maximálny výkon sa doporučuje údržbu robiť častejšie.

Ukončenie sezóny

Na konci sezóny vyberte všetky pelety zo zásobníka a vyčistite ho s vysávačom

11 Elektrická schema zapojenia základovej dosky

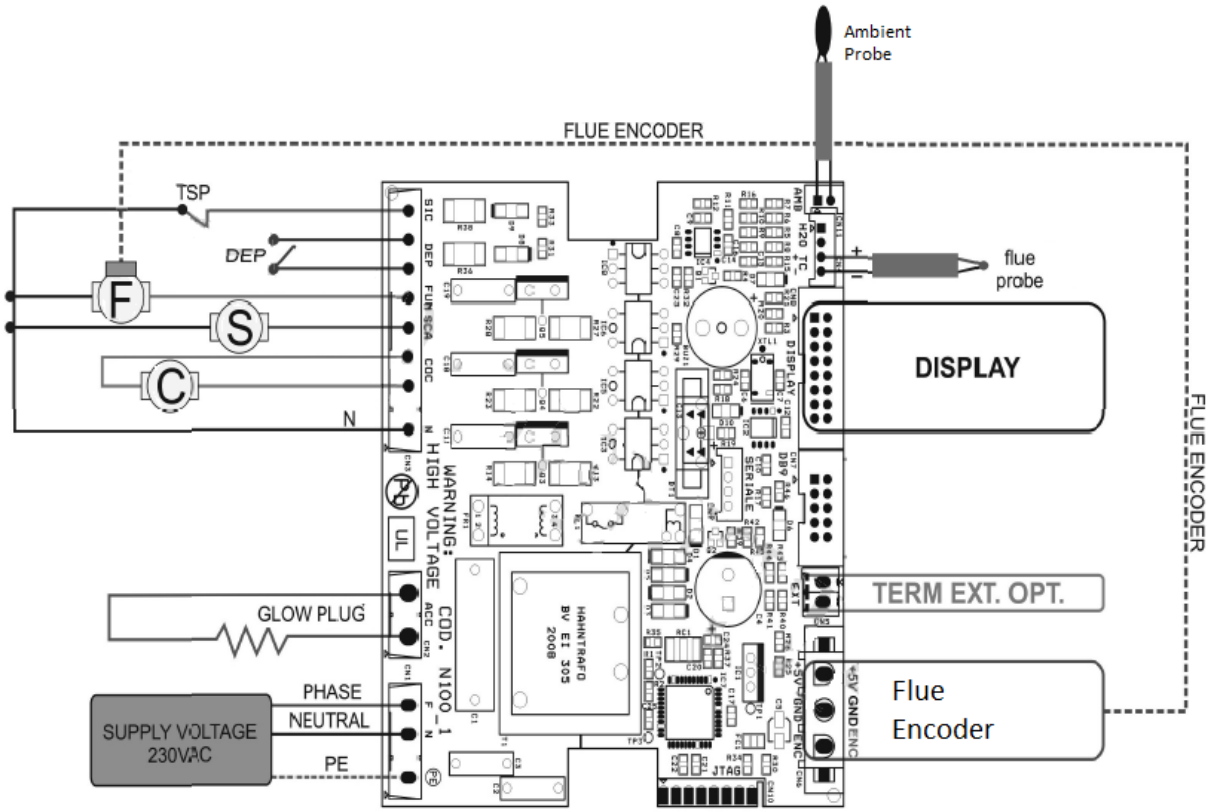

TSP = Limitný thermostat bezpečnostný
DEP = Presostat
F = spalinový ventilátor
S = distribučný ventilátor
C = podávač

WARNING
• Pred akou koľvek prácou s kachlami, kachle odpojte zo siete • Všetky popísané súčasti ako čidlá, káble, konektory musia byť zapojené, nič sa nesmie odpojovať. • Žltý uzemňovací kábel musí byť pripojený k základovej doske a ku kovovej časti kachiel. • Počas prevádzky je zariadenie pod prúdom !!!!!!!!

12 LIKVIDÁCIA NA KONCI ŽIVOTNOSTI

Upozornenia na správnu likvidáciu

Upozornenia na správnu likvidáciu produktu
Demolácia a likvidácia spotrebiča je vo výlučnej zodpovednosti vlastníka, ktorý tak musí urobiť v súlade so zákonmi platnými v krajine inštalácie týkajúcimi sa bezpečnosti, rešpektovania a ochrany životného prostredia. Na konci svojej životnosti sa výrobok nesmie likvidovať ako domový odpad. Je možné ho odovzdať do určených zberných stredísk triedeného odpadu prevádzkovaných miestnymi správami alebo predajcami, ktorí túto službu ponúkajú. Likvidáciou výrobku ako triedeného odpadu sa zabráni akýmkoľvek negatívnym dopadom na životné prostredie a zdravie vyplývajúcim z nevhodnej likvidácie a zhodnotia sa materiály, z ktorých sa kachle skladajú, aby sa ušetrila značná energia a zdroje. Nasledujúca tabuľka a relatívne rozložené zobrazenie (obrázok slúži len na ilustračné účely), na ktoré odkazuje, zdôrazňuje hlavné časti, ktoré možno nájsť v zariadení, a pokyny na ich správne oddelenie a likvidáciu na konci ich životnosti. Elektrické a elektronické časti sa musia oddeliť a zlikvidovať najmä v strediskách oprávnených na takéto činnosti podľa
smernica WEEE 2012/19/EÚ a jej vnútroštátne transpozície.

A VONKAJŠIE OPLÁŠTENIE	Ak je k dispozícii, zlikvidujte ho podľa materiálu, z ktorého je vyrobený: -Kov, Sklo, Dlaždice alebo keramika, Kameň, Drevo
B ZASKLENIE DVERÍ	Ak je k dispozícii, zlikvidujte ho podľa materiálu, z ktorého je vyrobený: - Sklokeramika (protipožiarne dvere): zlikvidujte s inertným alebo zmesovým odpadom - Tvrdené sklo (dvierka rúry): zlikvidujte v skle
C VNÚTORNÉ OPLÁŠTENIE	Ak je k dispozícii, zlikvidujte ho podľa materiálu, z ktorého je vyrobený: -Kov - Žiaruvzdorné materiály - Izolačné panely -Vermikulit - Izolačné, vermikulitové a žiaruvzdorné materiály, ktoré prichádzajú do styku s plameňom alebo výfukovými plynmi (zlikvidovať v zmesovom odpade)
D ELEKTRICKÉ A ELEKTRONICKÉ SÚČIASTKY	-Káble -Motory - Ventilátory - Obehové čerpadlá -Zobrazí -čidlá - Zapaľovacie sviečky - Elektronické dosky -Batérie Zlikvidujte oddelene v autorizovaných strediskách v súlade s WEEE 2012/19/EÚ a jeho vnútroštátnou transpozíciou
E -KOVOVÁ KONŠTRUKCIA	Zlikvidujte oddelene v kove
F NERECYKLOVATEĽNÉ KOMPONENTY	-Tesnenia - Gumené, silikónové alebo vláknité hadice, plasty Zlikvidujte v zmesovom odpade